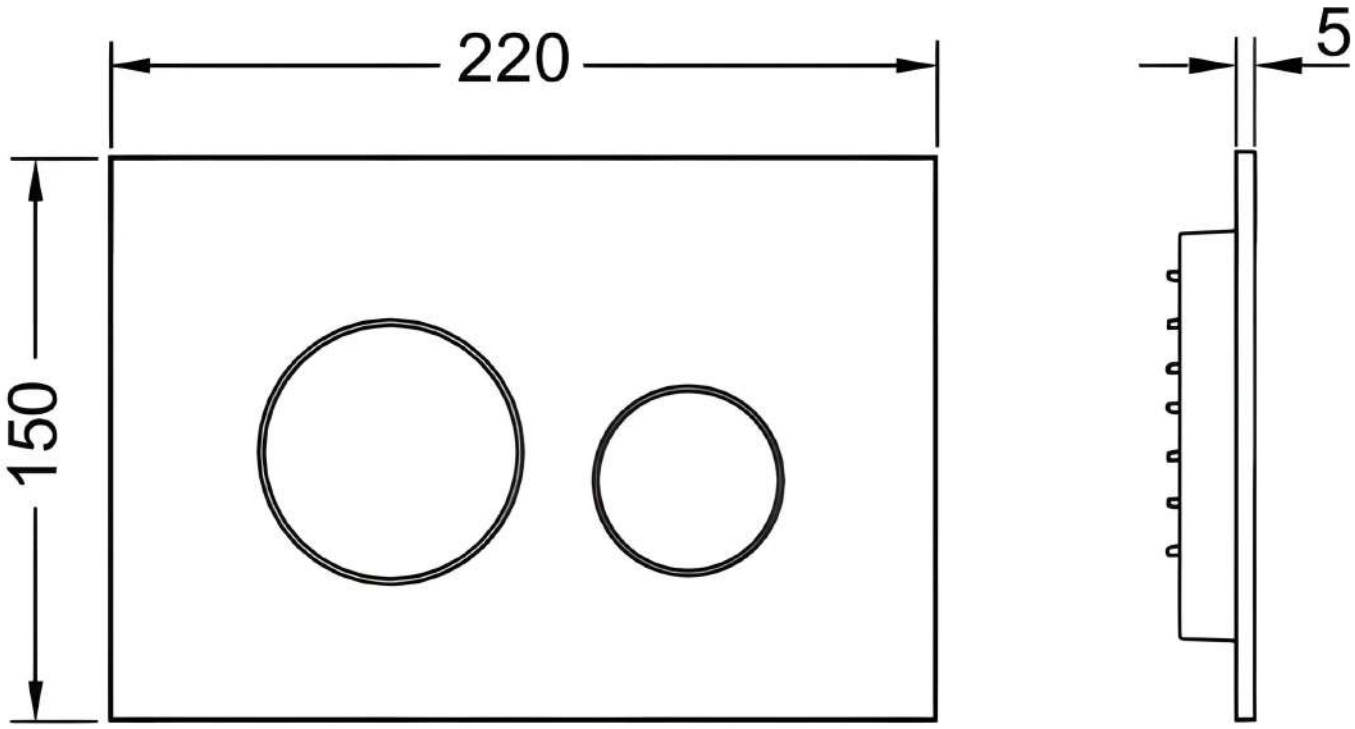
220
150
5