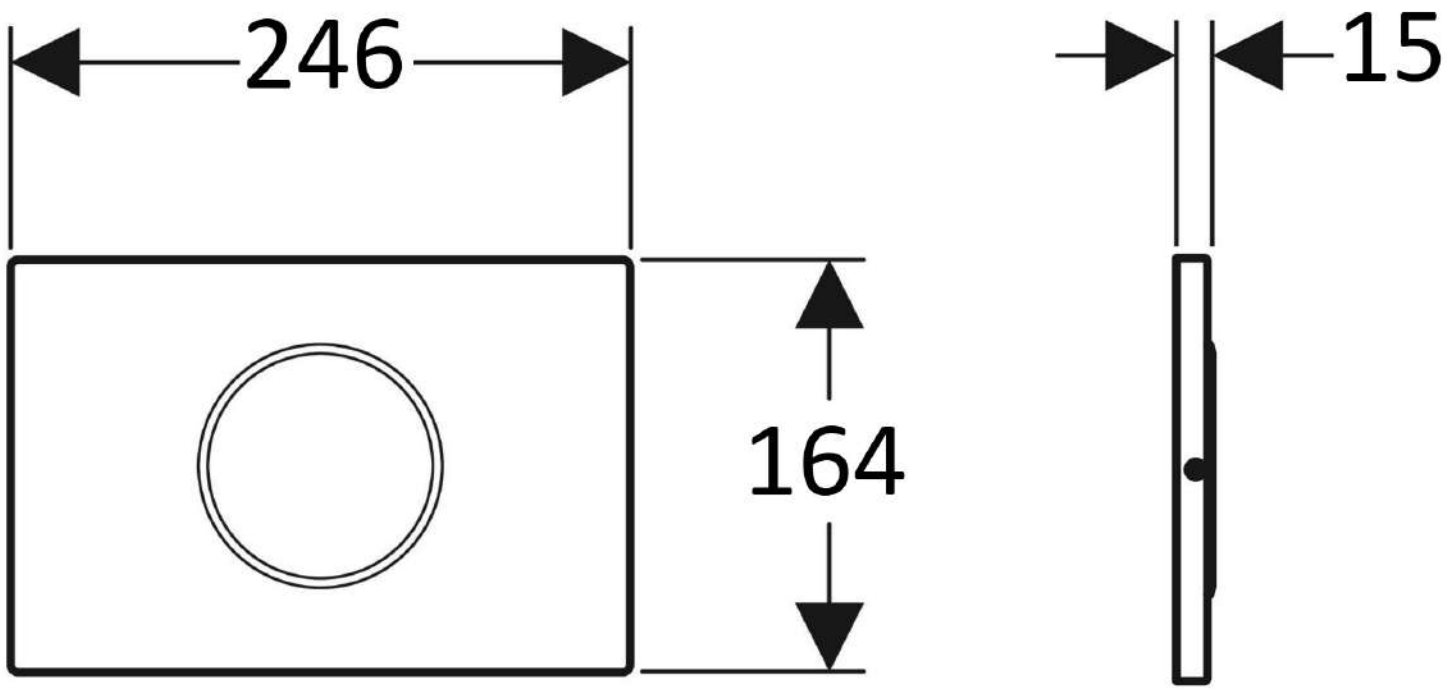
246
164
15