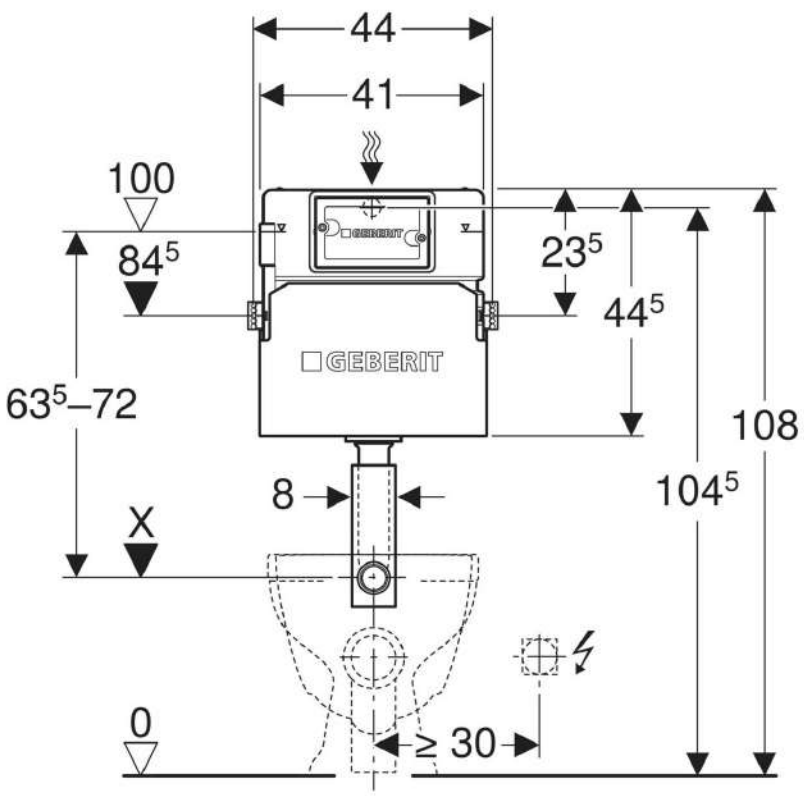
44
41
100
84⁵
23⁵
44⁵
108
104⁵
63⁵–72
8
X
0
≥ 30
GEBERIT

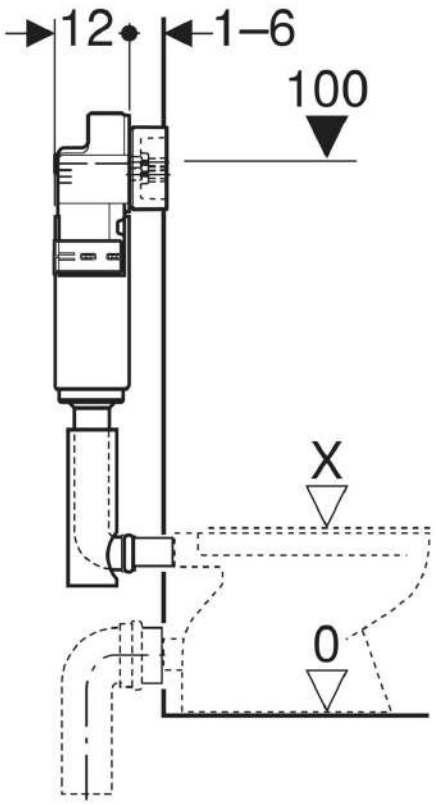
12
1–6
100
X
0