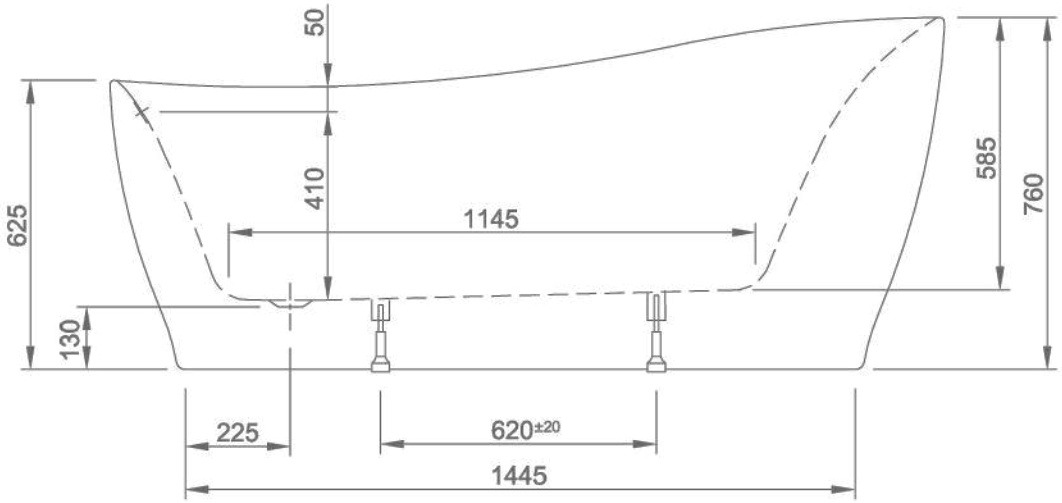
50
410
625
130
1145
585
760
225
620±20
1445

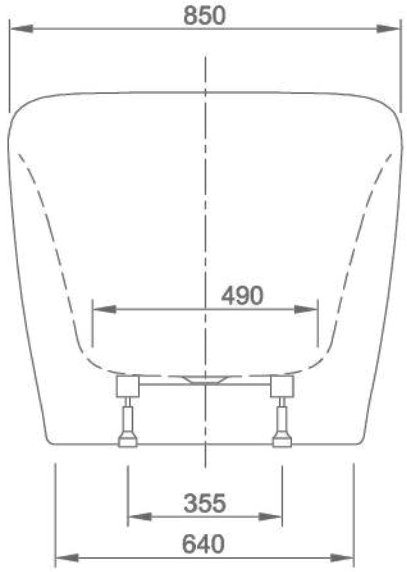
850
490
355
640

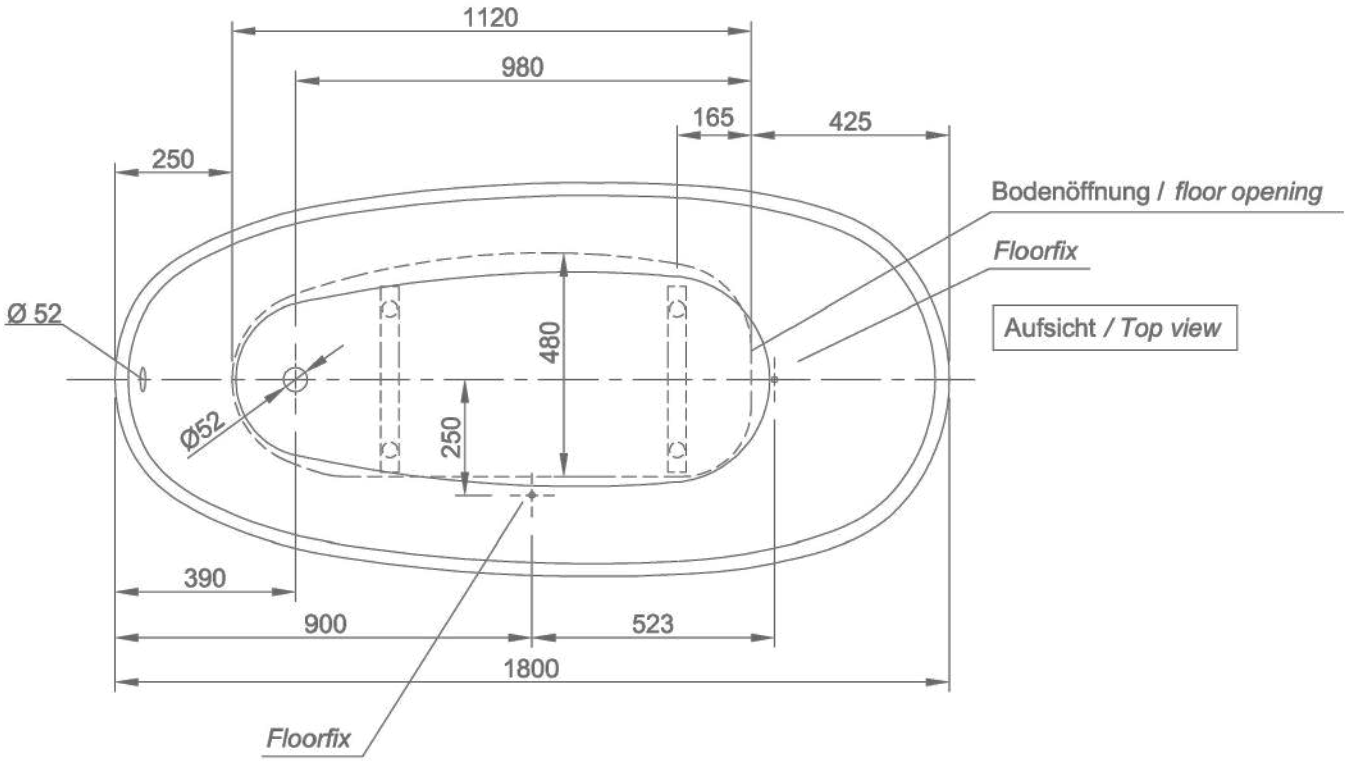
1120
980
165
425
250
Bodenöffnung / *floor opening*
Floorfix
Aufsicht / *Top view*
Ø 52
480
Ø52
250
390
900
523
1800
Floorfix