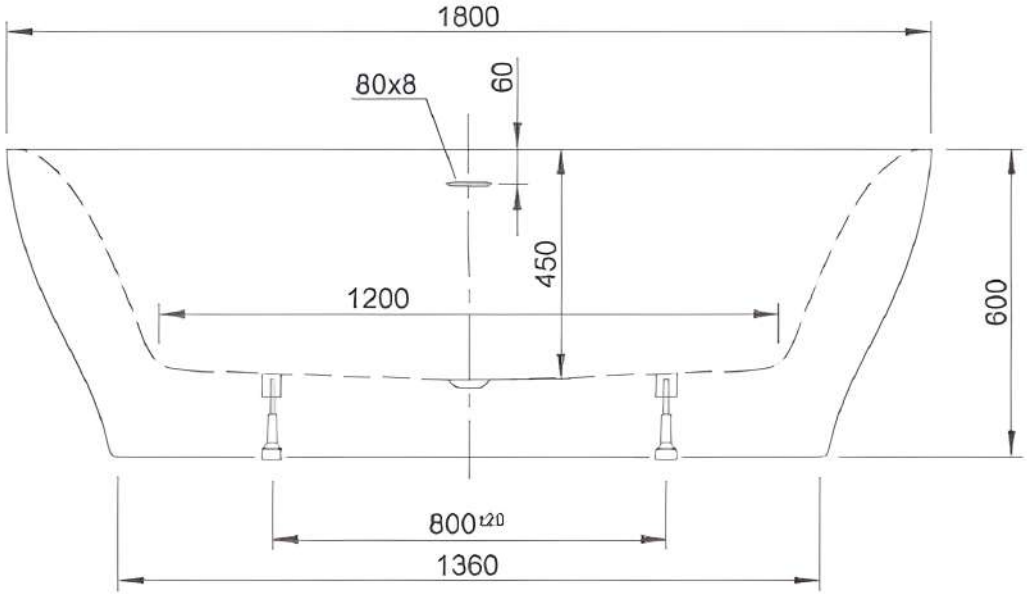
1800
80x8
60
450
1200
600
800±20
1360

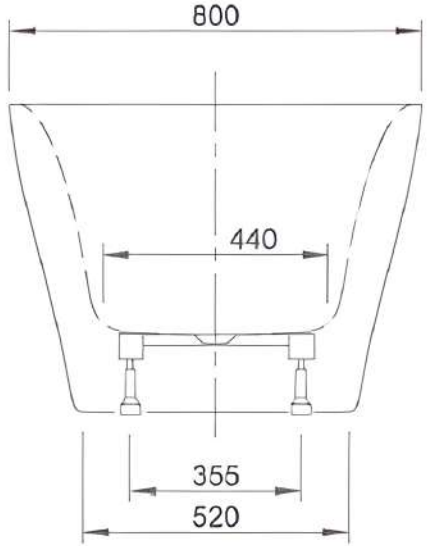
800
440
355
520

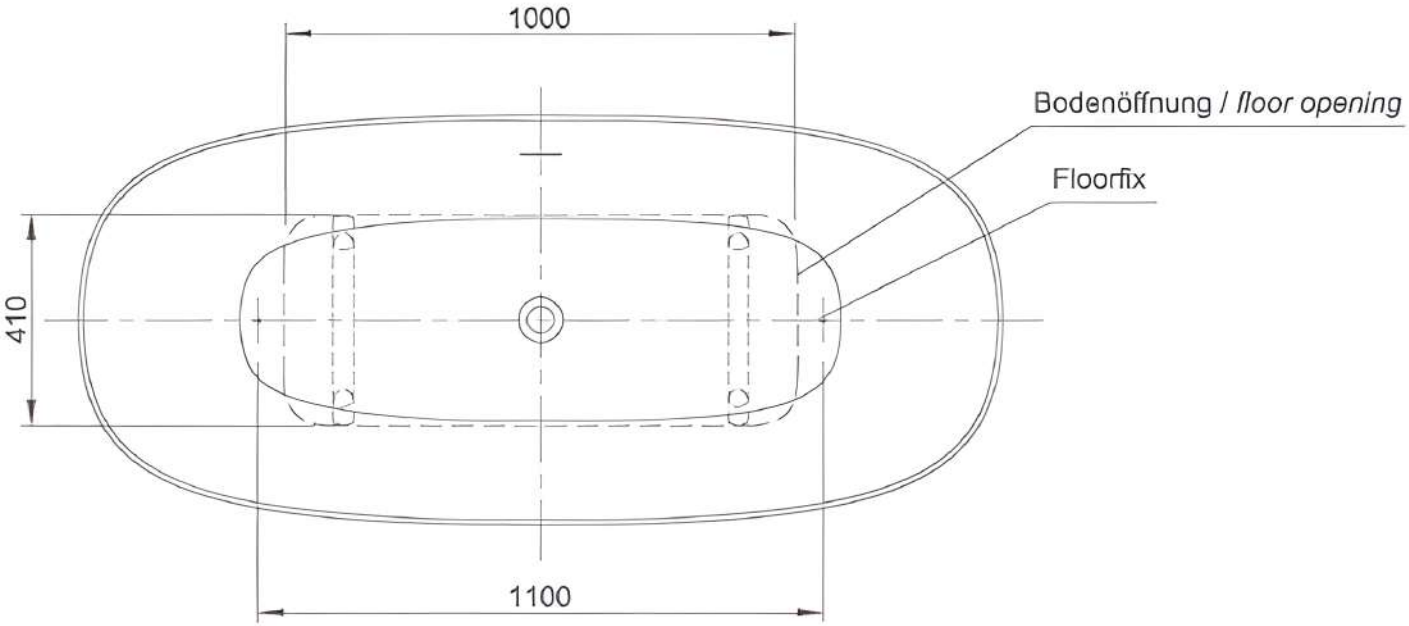
1000
Bodenöffnung / *floor opening*
Floorfix
410
1100