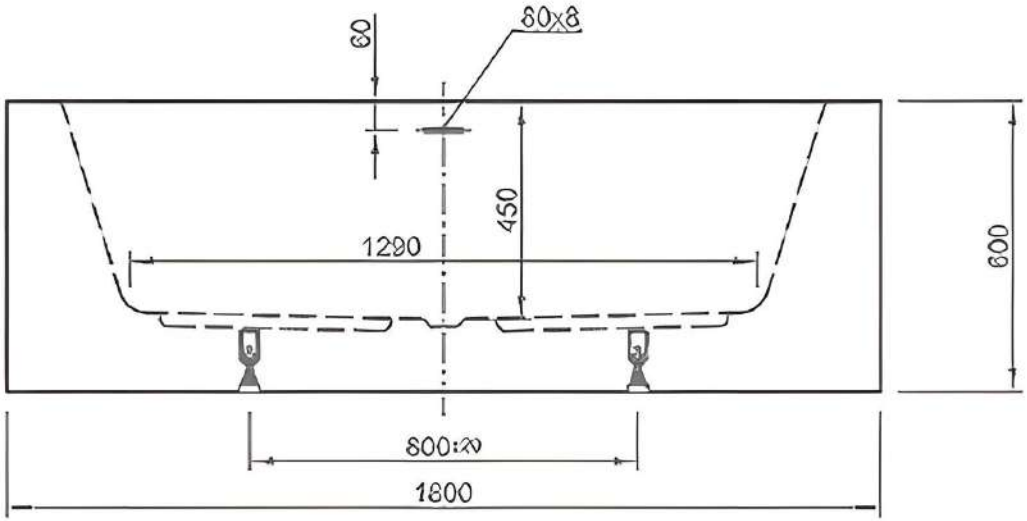
60
80x8
450
1290
600
800:20
1800

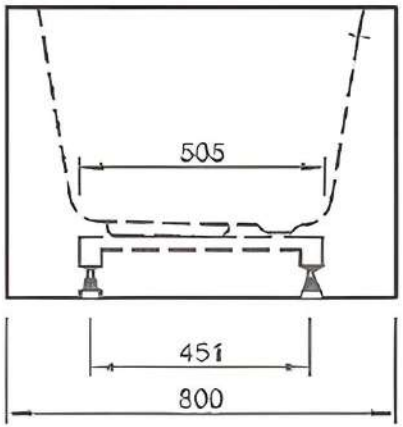
505
451
800

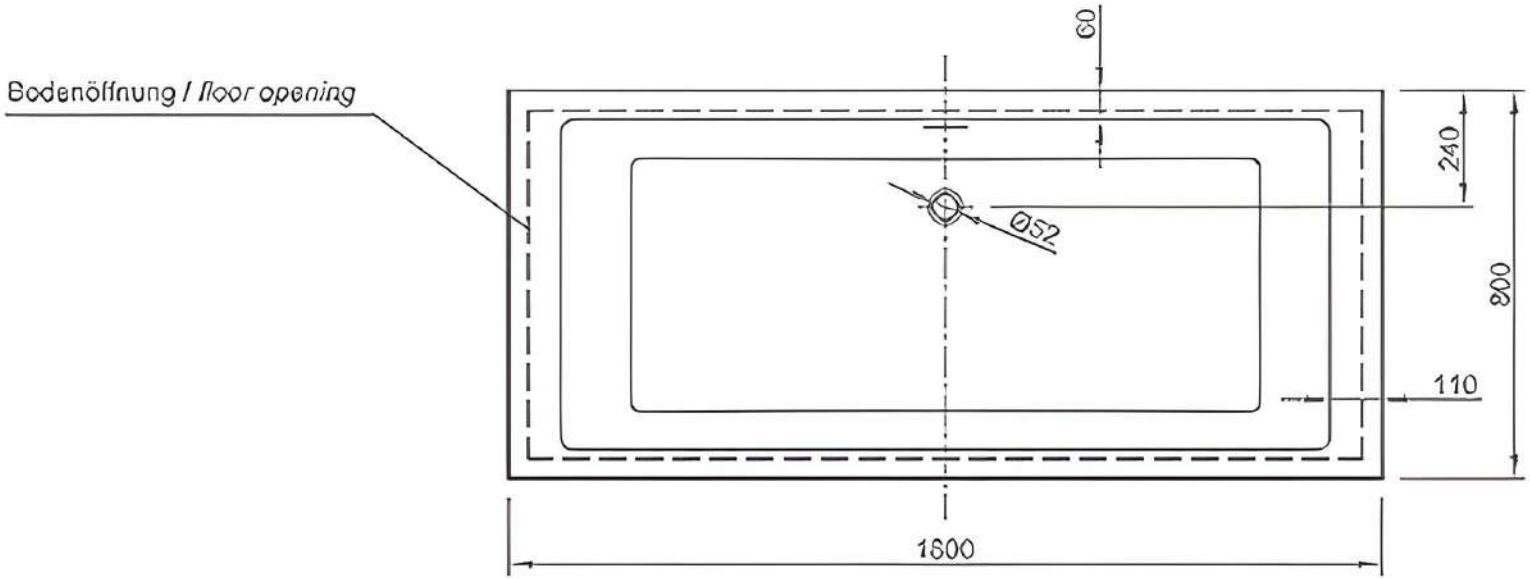
Bodenöffnung / floor opening
60
240
Ø52
800
110
1800