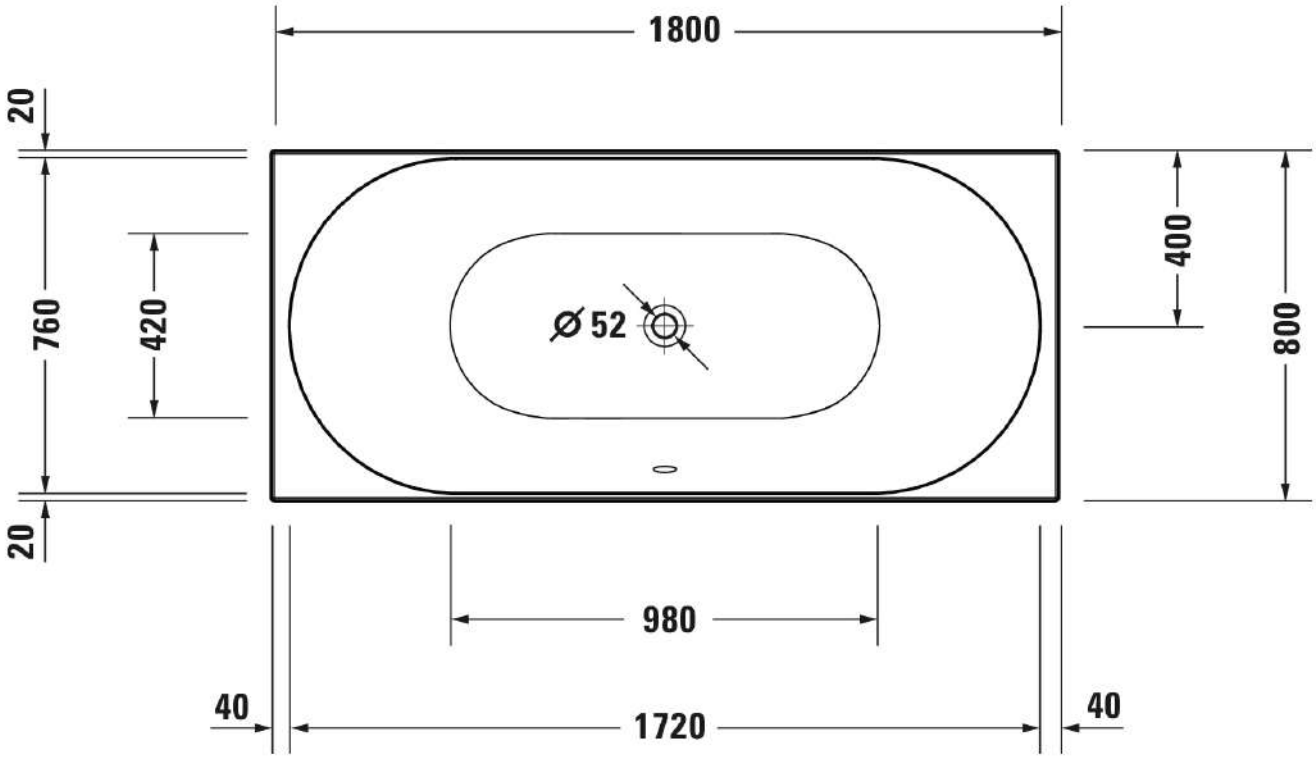
1800
20
760
420
Ø 52
400
800
20
980
40
1720
40

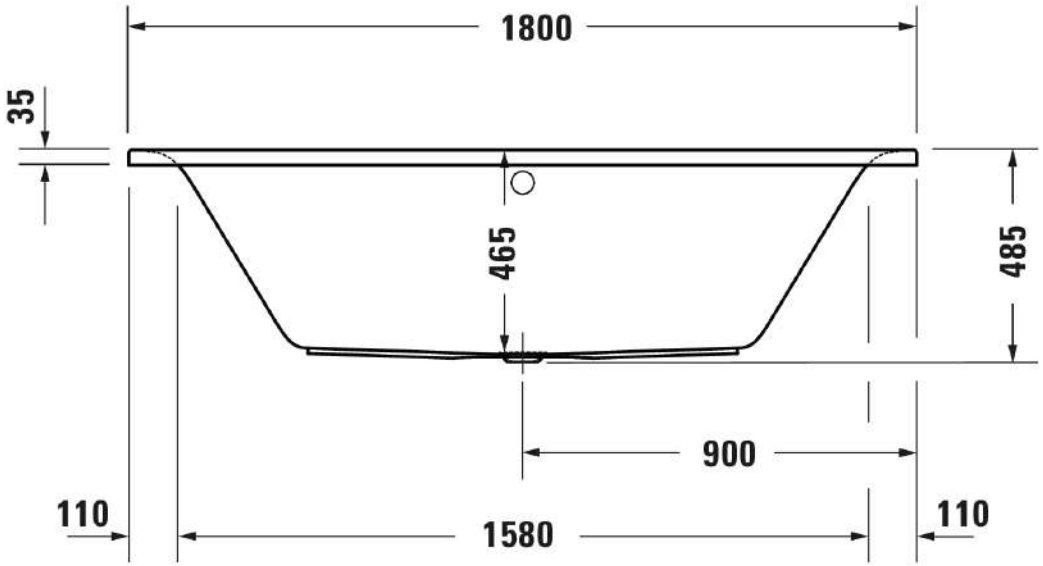
1800
35
465
485
900
110
1580
110