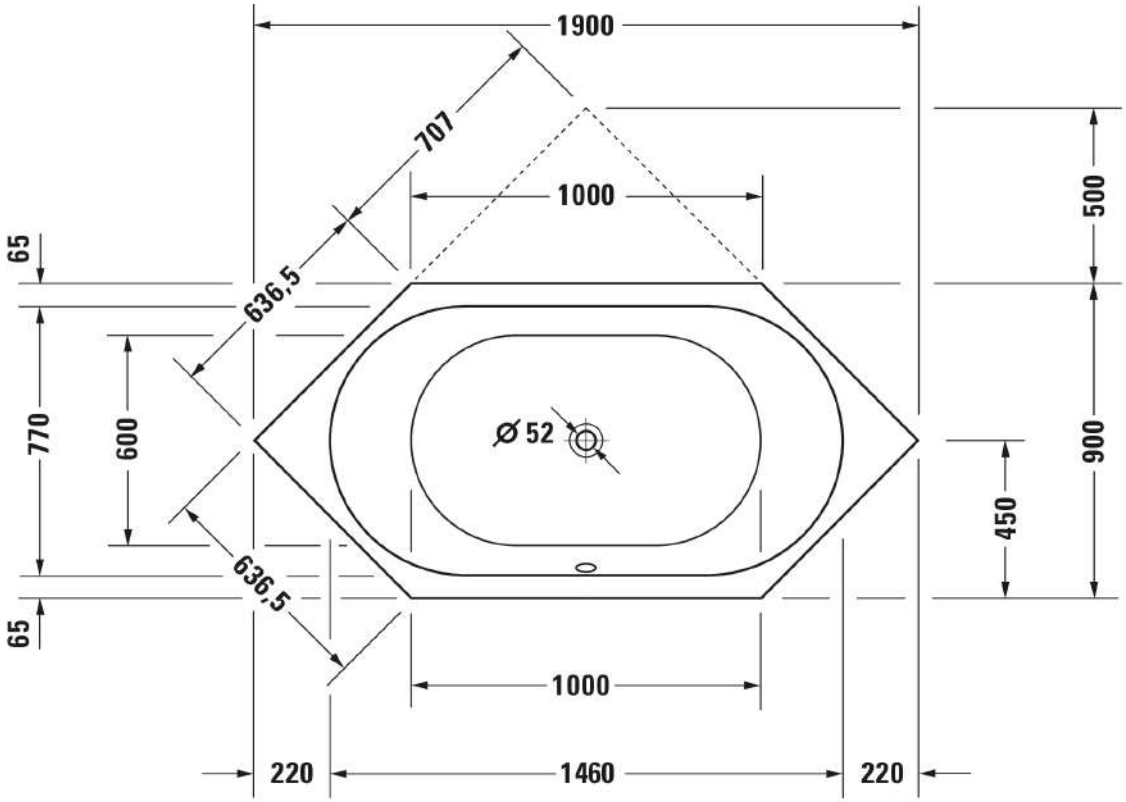
1900
707
1000
500
65
636,5
770
600
Ø 52
900
450
636,5
65
1000
220
1460
220

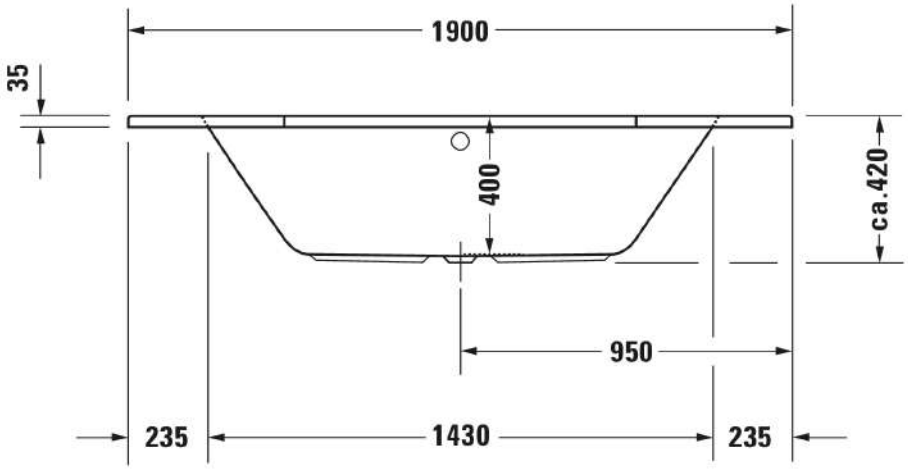
1900
35
400
ca.420
950
235
1430
235