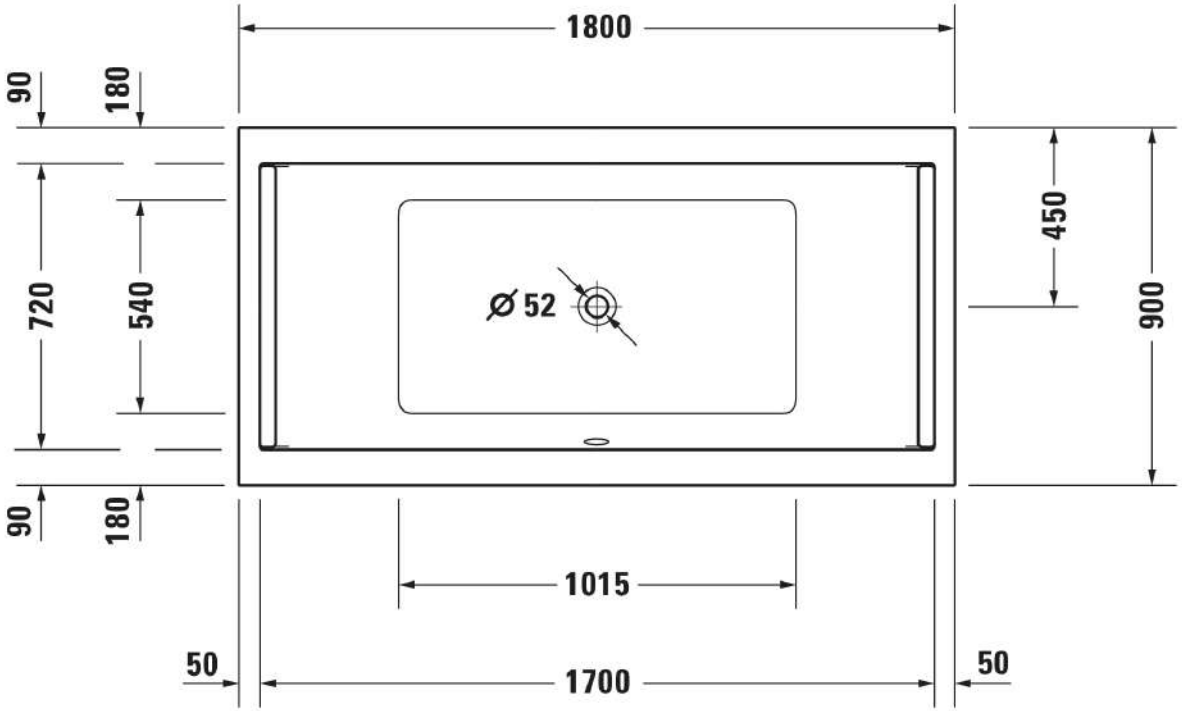
1800
90
180
720
540
Ø 52
450
900
90
180
1015
50
1700
50

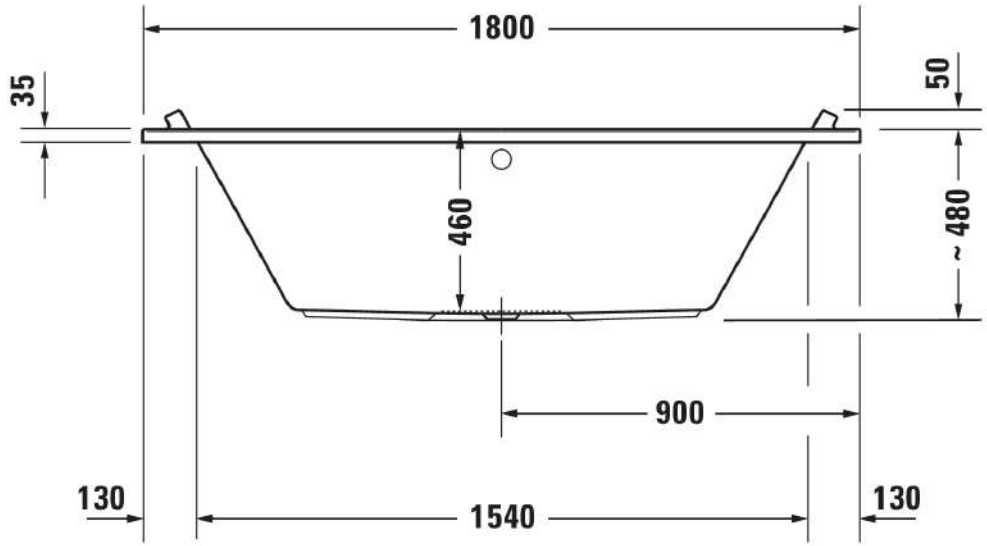
1800
35
50
460
~ 480
900
130
1540
130