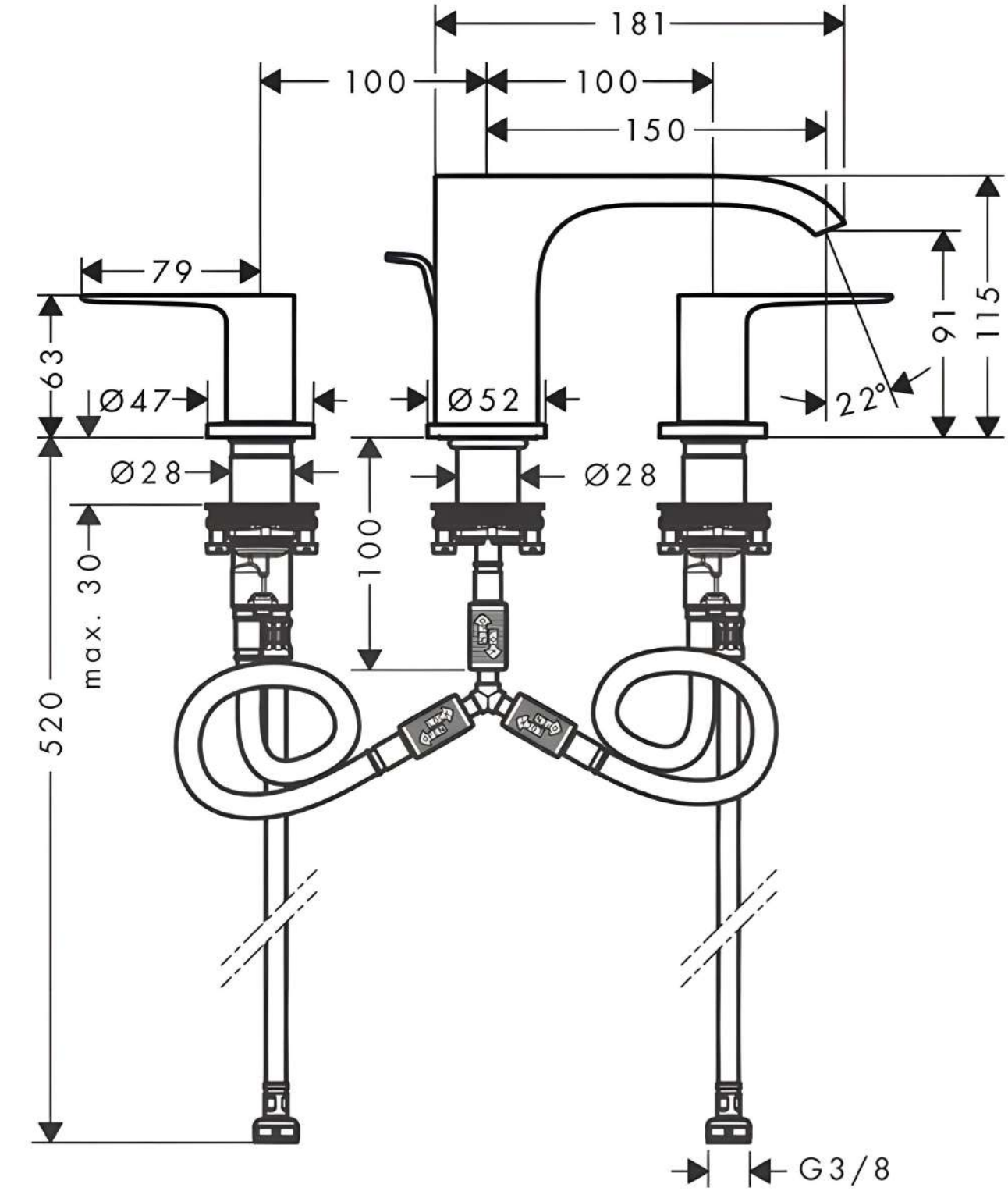
181
100
100
150
79
63
Ø47
Ø52
22°
91
115
Ø28
Ø28
100
max. 30
520
G3/8

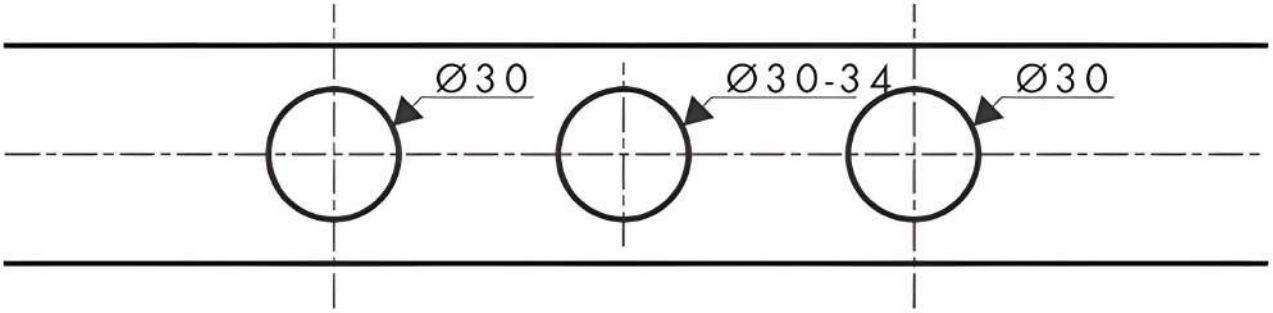
Ø30
Ø30-34
Ø30