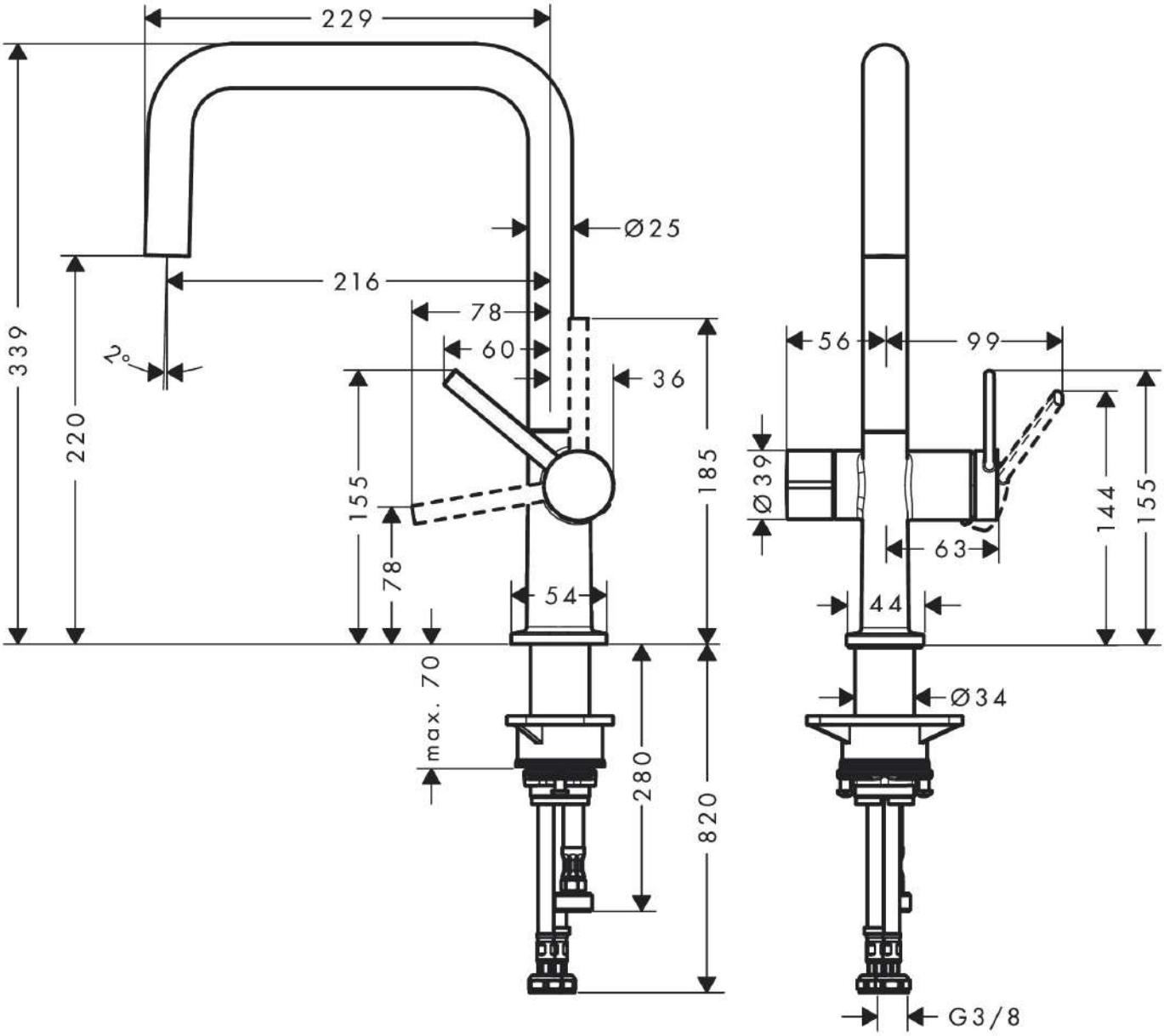
229
Ø25
216
78
60
36
339
220
2°
155
78
185
54
max. 70
280
820
56
99
Ø39
63
44
144
155
Ø34
G3/8