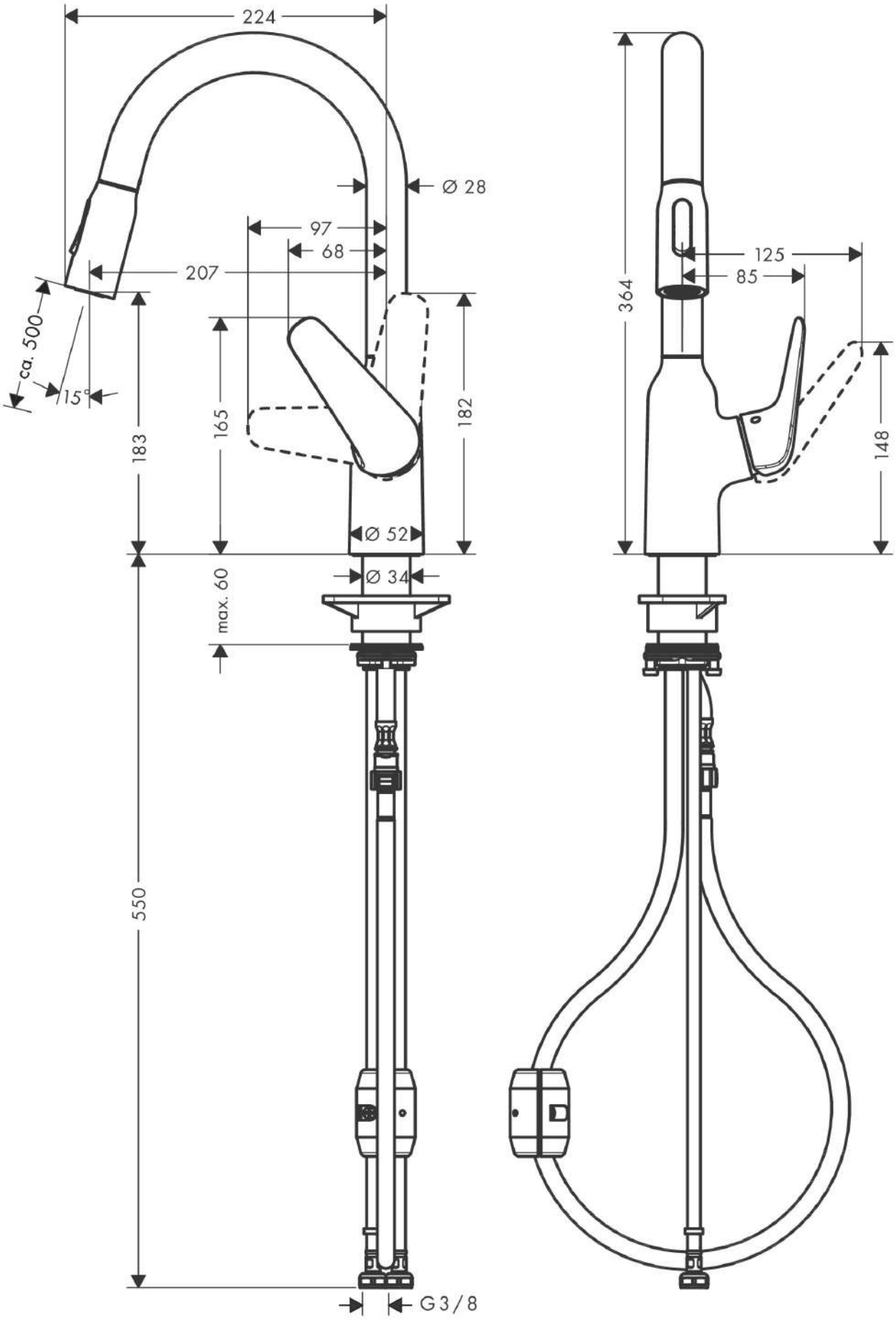
224
Ø 28
97
68
207
ca. 500
15°
183
165
182
Ø 52
Ø 34
max. 60
550
G3/8
364
125
85
148