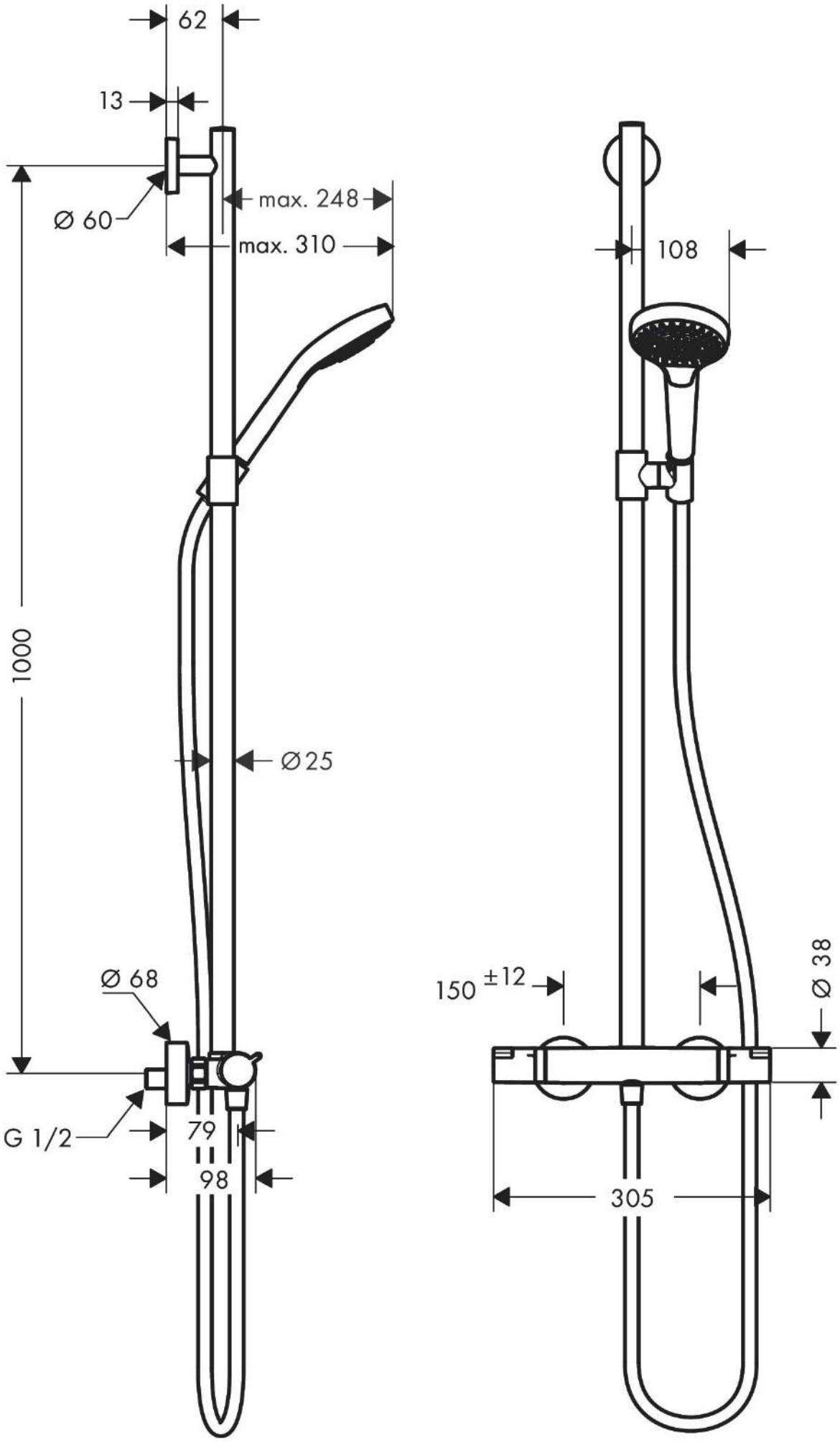
62
13
Ø 60
max. 248
max. 310
1000
Ø25
Ø 68
G 1/2
79
98
108
150 ±12
Ø 38
305