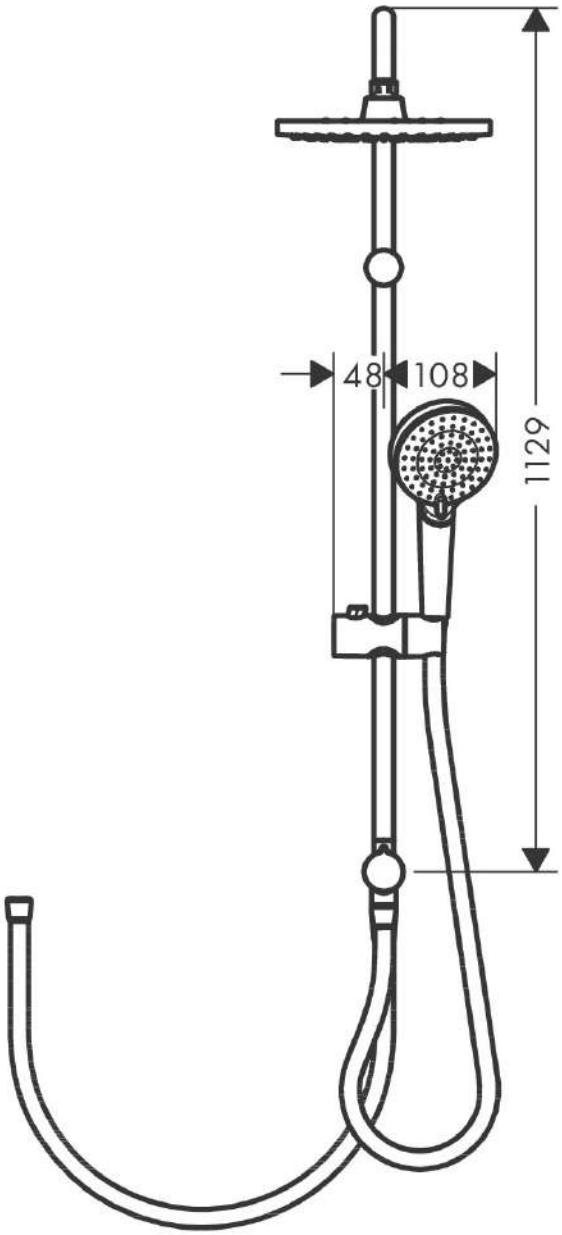
48
108
1129

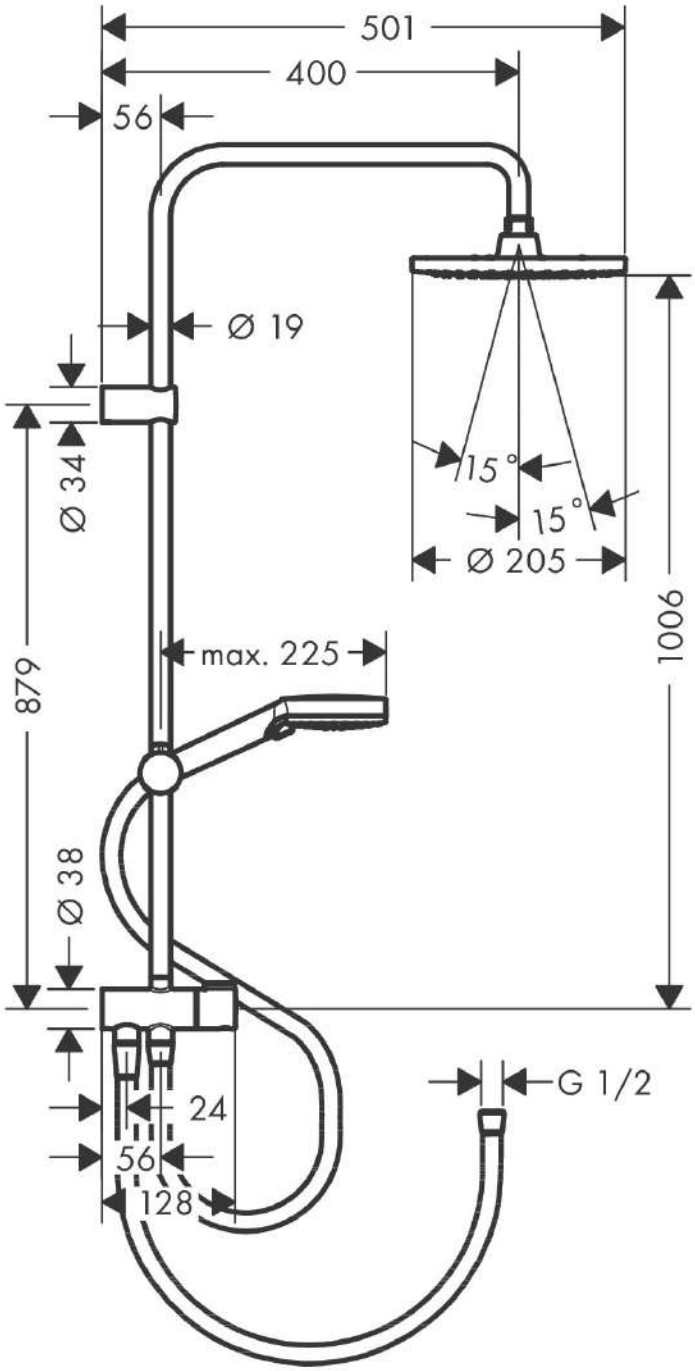
501
400
56
Ø 19
Ø 34
15°
15°
Ø 205
1006
879
max. 225
Ø 38
24
56
128
G 1/2