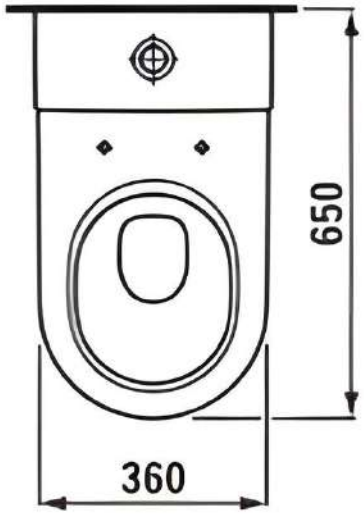

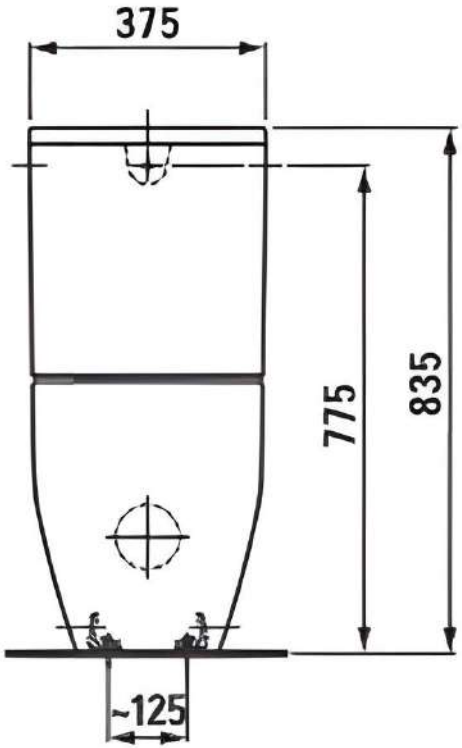
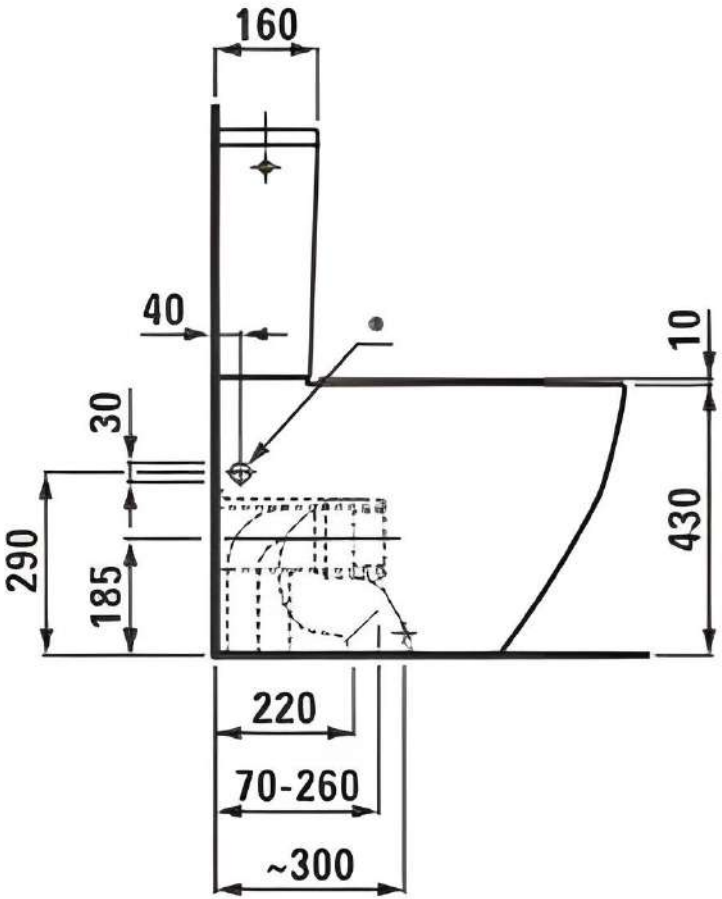
Chargo 000