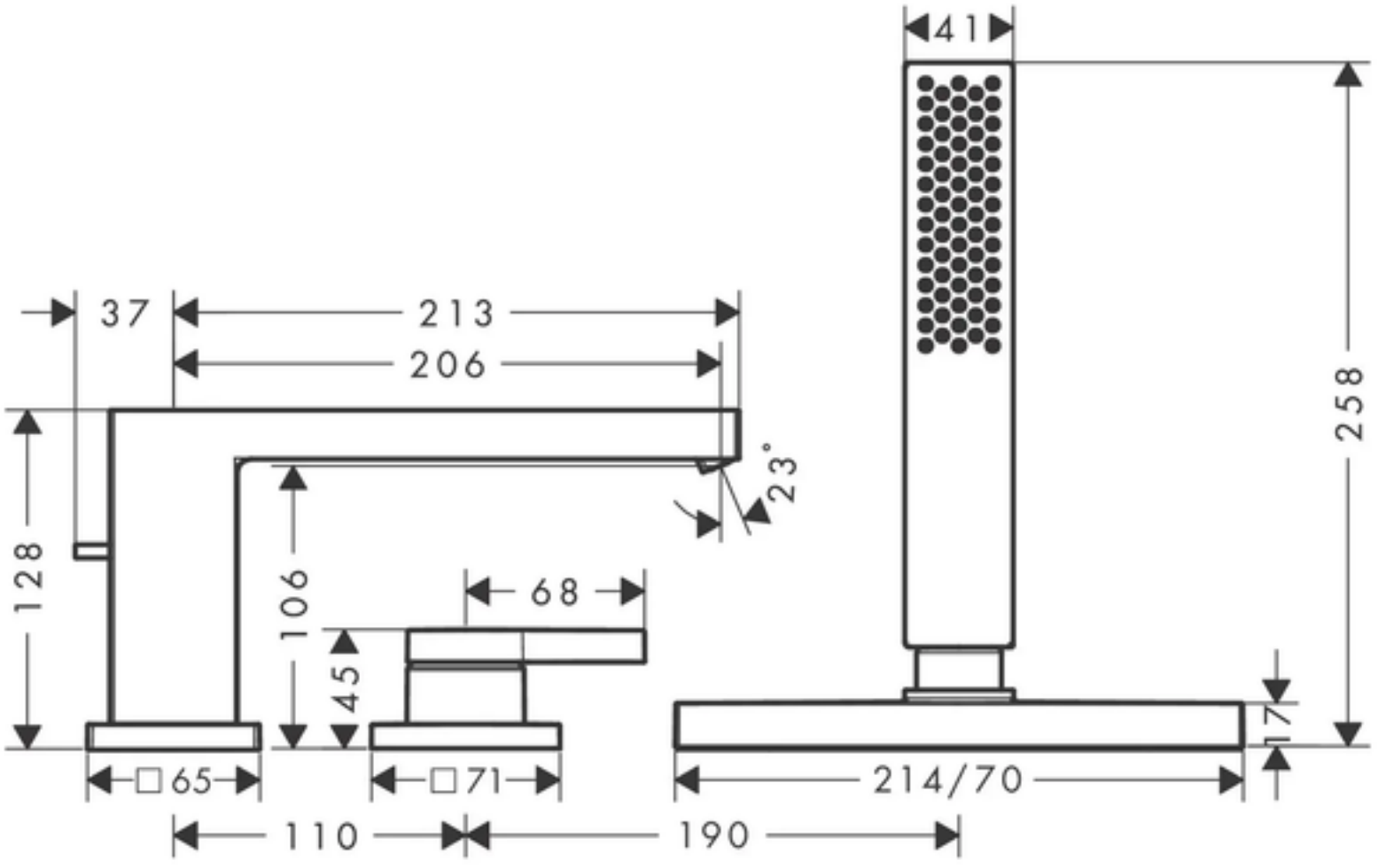
41
37
213
206
258
23°
128
106
68
45
17
□65
□71
214/70
110
190